QLSC カムサイドクランプ

標準在庫品 RoHS

IMAO

本体、口金	カム、レバー	握り玉
SCM440 焼入焼戻 四三酸化鉄皮膜	SCM435 焼入焼戻 四三酸化鉄皮膜	ABS樹脂 ブラック

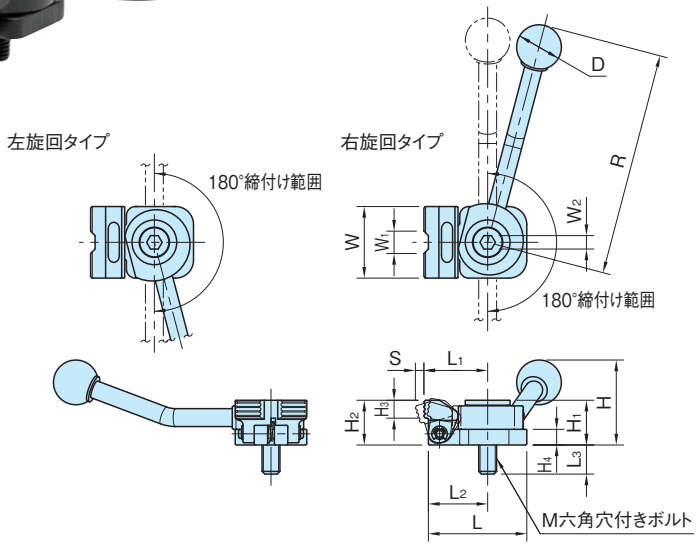

品　番	旋回方向	H_2	S	W	W_1	H_3	L_1	L	L_2	H_4	M	L_3	H_1	H
QLSC-08R	右	20	3.8	32	10	8	28.5	44	26.5	7	M 8×1.25	13	20	38
QLSC-08L	左													
QLSC-12R	右	30	5.5	46	14	12	39.5	62	37.5	11	M12×1.75	17	30	55
QLSC-12L	左													

品　番	R	D	W_2	レバー荷重（N）	クランプ力（kN）	質量（g）
QLSC-08R	100	20	6	250	2.5	195
QLSC-08L						
QLSC-12R	146	25	10	400	5	600
QLSC-12L						

特　長

ワンタッチでワークの着脱が可能です。

使用例・使用方法

本体、カム、ツバ付きカラーを六角穴付きボルトで固定後、レバーを回しクランプしてください。

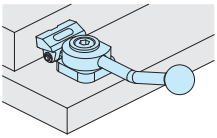

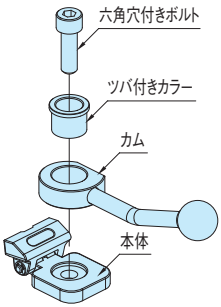

関連製品ページ

工具締付けタイプもございます。
BJ162 カムサイドクランプ（P. 1547 ）