MAU5040DS アクチュエータユニット(リンクタイプ)

受注製作品 RoHS

NEW品番
赤文字表記

IMAO

本体	スライドベース エンドプレート	シャフト	台形ネジナット	ボルト	ダストカバー
A6N01 アルマイト処理 ナチュラル	亜鉛ダイカスト (ZDC2) クロムメッキ	S45C 四三酸化鉄皮膜	CAC902	SCM435 三価クロメート	SUS304H

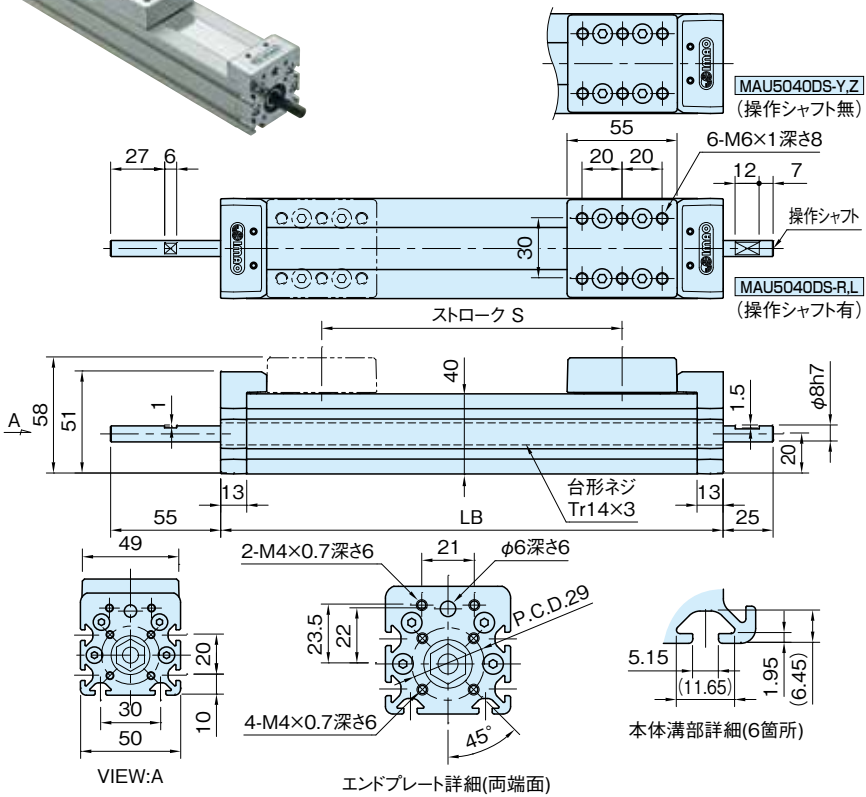

参照ページ

技術資料(P. **590** 参照)

関連製品ページ

用途に応じてオプション部品を選定してください。

- スピンロック(P. **592** 参照)
- ポジショニングスペーサー(P. **593** 参照)
- デジタルポジションインジケーター(P. **596** 参照)
- 標準シャフト(P. **600** 参照)
- ハンドル車(P. **602** ～参照)
- ストッパーセット(P. **606** 参照)
- ナット(P. **607** 参照)
- グルーブカバー(P. **607** 参照)

品番 操作シャフト有	品番 操作シャフト無	回転方向	S	LB	質量(kg)	納期
MAU5040DS-100R	MAU5040DS-100Y	右	100	201	1.5	実働20日
MAU5040DS-100L	MAU5040DS-100Z	左				
MAU5040DS-150R	MAU5040DS-150Y	右	150	251	1.7	
MAU5040DS-150L	MAU5040DS-150Z	左				
MAU5040DS-200R	MAU5040DS-200Y	右	200	301	1.9	
MAU5040DS-200L	MAU5040DS-200Z	左				
MAU5040DS-250R	MAU5040DS-250Y	右	250	351	2.1	
MAU5040DS-250L	MAU5040DS-250Z	左				
MAU5040DS-300R	MAU5040DS-300Y	右	300	401	2.3	
MAU5040DS-300L	MAU5040DS-300Z	左				
MAU5040DS-350R	MAU5040DS-350Y	右	350	451	2.5	
MAU5040DS-350L	MAU5040DS-350Z	左				
MAU5040DS-400R	MAU5040DS-400Y	右	400	501	2.7	
MAU5040DS-400L	MAU5040DS-400Z	左				
MAU5040DS-450R	MAU5040DS-450Y	右	450	551	2.9	
MAU5040DS-450L	MAU5040DS-450Z	左				
MAU5040DS-500R	MAU5040DS-500Y	右	500	601	3.1	
MAU5040DS-500L	MAU5040DS-500Z	左				

使用例・使用方法

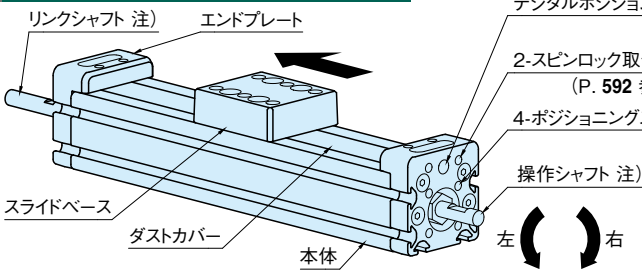

注）両端のシャフトは、一体部品であり同期回転します。

・MAU5040DS-R,Y:操作シャフトを右に回すとスライドベースが矢印方向へ移動します。
・MAU5040DS-L,Z:操作シャフトを左に回すとスライドベースが矢印方向へ移動します。
・スライドベースは、操作シャフト1回転毎に3㎜移動します。

■並列スライド

リンクシャフト部にプーリーやスプロケット等を取付け、位置決め・位相合わせを行い同期回転の調整をしてください。

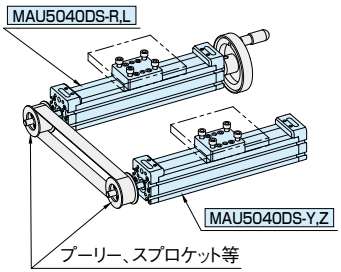

■直列スライド
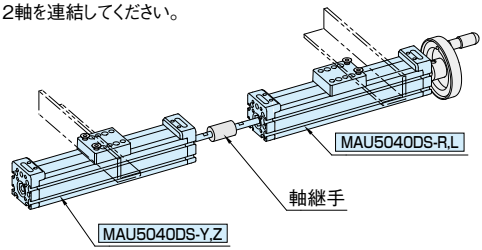
リンクシャフト部に軸継手を用いて、2軸を連結してください。