WGL ウイング ラッチ

標準 在庫品 RoHS

EMKA Beschlagteile

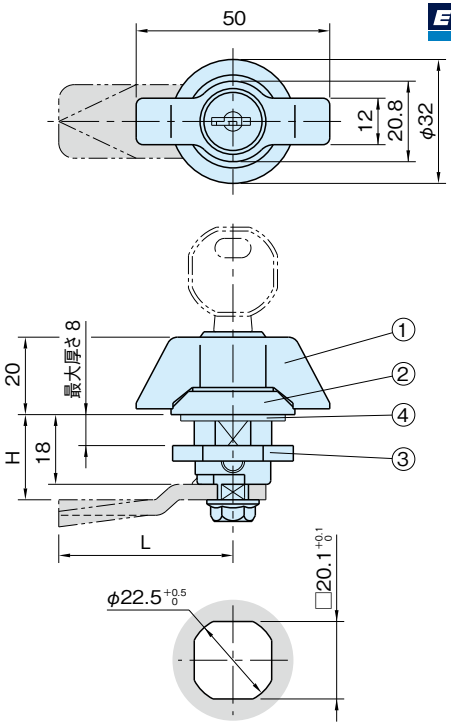

取付穴図

①ノブ、②ハウジング	③ナット	④シール
亜鉛ダイカスト(ZDC1) クロムメッキ	SUM22L 亜鉛メッキ	ニトリルゴム (NBR)

品　番	質量(g)
WGL50KY	120

付属品

キー…1個

特　長

ロック位置は90°です。

注意事項

・寸法H、Lは使用するカムで決まります。
　カムは下記の中からご利用ください。
　SGC SGS シングルカム(P. **792** 参照)
　TPC 3点カム(P. **788** 参照)
・別売でキーを取扱っております。

別売品 スペアキー

品　番
WGL-KEY