TCC-TP　TCC ヒンジジョイント（T型）

標準 在庫品　RoHS　SUS　材質の特性 P.2231

Original ELESA Model TCC-TP elesa

TCC-TP-E
（セレーション、外歯）

TCC-TP-I
（セレーション、内歯）

TCC-TP-S
（フラット）

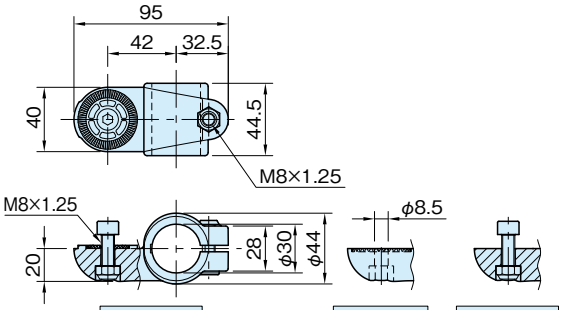

TCC-TP-E（セレーション、外歯）　TCC-TP-I（セレーション、内歯）　TCC-TP-S（フラット）

本体	ボルト	セルフロックナット
ポリアミド（ガラス繊維強化） つや消しブラック、つや消しグレー	SUS304 焼付防止処理	SUS304

品番 ブラック	品番 グレー	推奨締付トルク（N・m）	質量（g）	適用パイプ（±0.2）（スリーブ使用時）	適用するヒンジジョイント、ベース（P.TCC-AP、P.TCC-PBF、P.TCC-PB参照）
TCC30-TP-E-B	TCC30-TP-E-G	12	105	φ30（φ20,25,□20）	TCC-AP-I
TCC30-TP-I-B	TCC30-TP-I-G		84		TCC-PBF-E　TCC-PB-E　TCC-AP-E
TCC30-TP-S-B	TCC30-TP-S-G		104		TCC-PBF-S　TCC-PB-S　TCC-AP-S

特　長

- TCC-PBF TCC-PB TCC ヒンジジョイントベースまたは、TCC-AP TCC ヒンジジョイントと組み合わせてご使用ください。
- TCC-TP-E TCC-TP-I セレーション（歯数36）タイプは、10°ピッチでの角度調整が可能です。
- TCC-TP-S フラットタイプは、任意の角度で位置決めできます。
- TCC TCC-Q TCC スリーブを挿入することで、小径パイプ及び角パイプへの変更が可能です。（P.TCC,TCC-Q参照）
- ボルトを TCC-LV TCC-WN TCC クランプキットに置き換えることで、六角レンチを使わずに固定できます。（P.TCC-LV,TCC-WN参照）

関連製品ページ

- TCC-BK TCC ボルトキット（P.TCC-BK参照）
- PEC-T パイプ用エンドキャップ（P. **908** 参照）

技術データ

使用温度　max.100℃　min.−20℃

タイプ	パイプ（φ30） スライド荷重 F_1（N）	パイプ（φ30） 保持トルク M_1（N・m）	ジョイント 保持トルク M_2（N・m）
TCC-TP-E TCC-TP-I	3000	33	120
TCC-TP-S			4
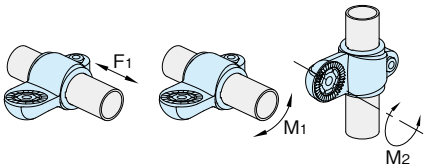
注）上記は、推奨締付トルクで固定した場合の値です。