TCC-TP-PBF　TCC ヒンジジョイント クランプベース(T型)

標準 在庫品　RoHS　SUS　材質の特性 P.2231

Original ELESA Model TCC-TP-PBF elesa

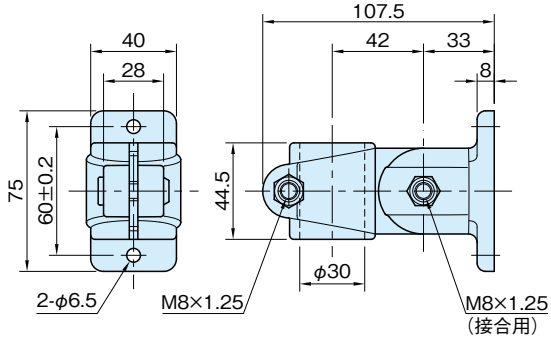

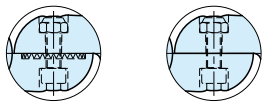

TCC-TP-PBF-T (セレーション)　TCC-TP-PBF-S (フラット)

★One Point
角度調整が可能

本体	ボルト	セルフロックナット
ポリアミド(ガラス繊維強化) つや消しブラック、つや消しグレー	SUS304 焼付防止処理	SUS304

品番 ブラック	品番 グレー	推奨締付トルク (N・m)	質量 (g)	適用パイプ(±0.2) (スリーブ使用時)
TCC30-TP-PBF-T-B	TCC30-TP-PBF-T-G	12	147	φ30 (φ20,25,□20)
TCC30-TP-PBF-S-B	TCC30-TP-PBF-S-G		143	

特　長

- TCC-TP TCC-PBF を組み合わせたジョイントです。
- TCC-TP-PBF-T セレーション(歯数36)タイプのジョイント接合部は、10°ピッチでの角度調整が可能です。
- TCC-TP-PBF-S フラットタイプのジョイント接合部は、任意の角度で位置決めできます。
- 接合用ボルトを緩めた状態で、角度を調整してください。
- TCC TCC-Q TCC スリーブを挿入することで、小径パイプ及び角パイプへの変更が可能です。 (P.TCC,TCC-Q参照)
- ボルトを TCC-LV TCC-WN TCC クランプキットに置き換えることで、六角レンチを使わずに固定できます。(P.TCC-LV,TCC-WN参照)

関連製品ページ

- TCC-PBF TCC ヒンジジョイントベース(P.TCC-PBF参照)
- TCC-TP TCC ヒンジジョイント(T型) (P.TCC-TP参照)
- TCC-BK TCC ボルトキット(P.TCC-BK参照)
- PEC-T パイプ用エンドキャップ(P. 908 参照)

技術データ

使用温度　max.100℃　min.−20℃

タイプ	パイプ(φ30) スライド荷重 F_1(N)	パイプ(φ30) 保持トルク M_1(N・m)	ジョイント 保持トルク M_2(N・m)
TCC-TP-PBF-T	3000	33	100
TCC-TP-PBF-S			4
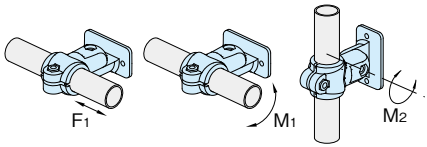
注)上記は、推奨締付トルクで固定した場合の値です。