TCC-PBF　TCC ヒンジジョイントベース

標準 在庫品　RoHS　SUS　材質の特性 P.2231

Original ELESA Model TCC-PBF elesa

TCC-PBF-E
（セレーション、外歯）

TCC-PBF-S
（フラット）

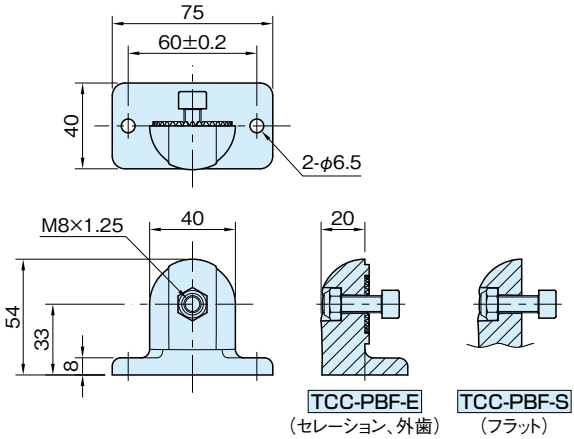

本体	ボルト	セルフロックナット
ポリアミド（ガラス繊維強化） つや消しブラック、つや消しグレー	SUS304 焼付防止処理	SUS304

品　番		推奨締付トルク（N・m）	質量（g）	適用するヒンジジョイント（P.TCC-AP、P.TCC-TP参照）
ブラック	グレー			
TCC30-PBF-E-B	TCC30-PBF-E-G	12	63	TCC-AP-I　TCC-TP-I
TCC30-PBF-S-B	TCC30-PBF-S-G		58	TCC-AP-S　TCC-TP-S

特　長

- TCC-AP TCC-TP TCC ヒンジジョイントと組み合わせてご使用ください。
- TCC-PBF-E セレーション（歯数36）タイプは、10°ピッチでの角度調整が可能です。
- TCC-PBF-S フラットタイプは、任意の角度で位置決めできます。
- ボルトを TCC-LV TCC-WN TCC クランプキットに置き換えることで、六角レンチを使わずに固定できます。（P.TCC-LV/TCC-WN参照）

関連製品ページ

TCC-BK TCC ボルトキット（P.TCC-BK参照）

技術データ

使用温度　max.100℃　min.−20℃

タイプ	保持トルク M_2（N・m）
TCC-PBF-E	100
TCC-PBF-S	7
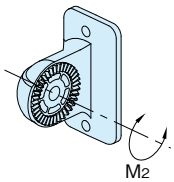
注）上記は、推奨締付トルクで固定した場合のジョイント接合部の値です。