TCC-AP-TP　TCC ヒンジジョイントクランプ（T型）

標準在庫品　RoHS　SUS　材質の特性 P.2231

Original ELESA Model TCC-AP-TP elesa

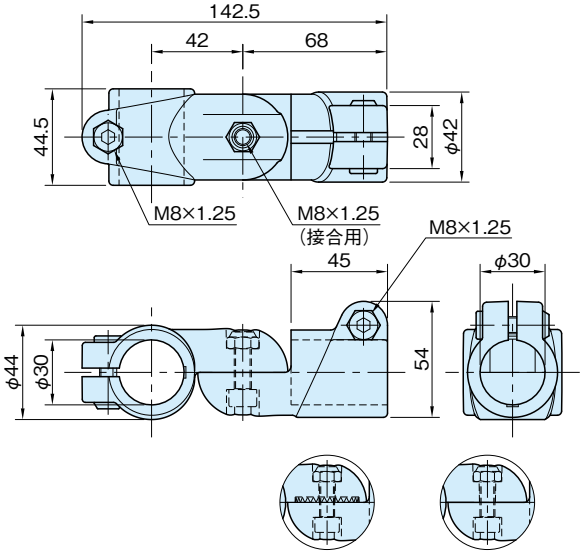

★One Point
角度調整と連結が可能

本体	ボルト	セルフロックナット
ポリアミド（ガラス繊維強化） つや消しブラック、つや消しグレー	SUS304 焼付防止処理	SUS304

品番 ブラック	品番 グレー	推奨締付トルク（N・m）	質量（g）	適用パイプ（±0.2）（スリーブ使用時）
TCC30-AP-TP-T-B	TCC30-AP-TP-T-G	12	184	φ30 （φ20,25,□20）
TCC30-AP-TP-S-B	TCC30-AP-TP-S-G			

特　長

- TCC-AP TCC-TP を組み合わせたジョイントです。
- TCC-AP-TP-T セレーション（歯数36）タイプのジョイント接合部は、10°ピッチでの角度調整が可能です。
- TCC-AP-TP-S フラットタイプのジョイント接合部は、任意の角度で位置決めできます。
- 接合用ボルトを緩めた状態で、角度を調整してください。
- TCC TCC-Q TCC スリーブを挿入することで、小径パイプ及び角パイプへの変更が可能です。（P.TCC,TCC-Q参照）
- ボルトを TCC-LV TCC-WN TCC クランプキットに置き換えることで、六角レンチを使わずに固定できます。（P.TCC-LV,TCC-WN参照）

技術データ

使用温度　max.100℃　min.−20℃

タイプ	パイプ（φ30） スライド荷重 F_1（N）	パイプ（φ30） 保持トルク M_1（N・m）	ジョイント 保持トルク M_2（N・m）
TCC-AP-TP-T	3000	33	120
TCC-AP-TP-S			4

注）上記は、推奨締付トルクで固定した場合の値です。

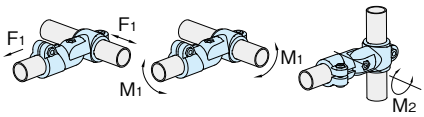

関連製品ページ

- TCC-AP TCC ヒンジジョイント（I型）（P.TCC-AP参照）
- TCC-TP TCC ヒンジジョイント（T型）（P.TCC-TP参照）
- TCC-BK TCC ボルトキット（P.TCC-BK参照）
- PEC-T パイプ用エンドキャップ（P. 908 参照）