ST-HV700 立型トグルクランプ

標準在庫品 RoHS

STEEL-SMITH® Clamps on the go... that never let go!

本体	グリップ	ピン、ブッシュ
SCM440 電着塗装	ポリ塩化ビニル	S45C

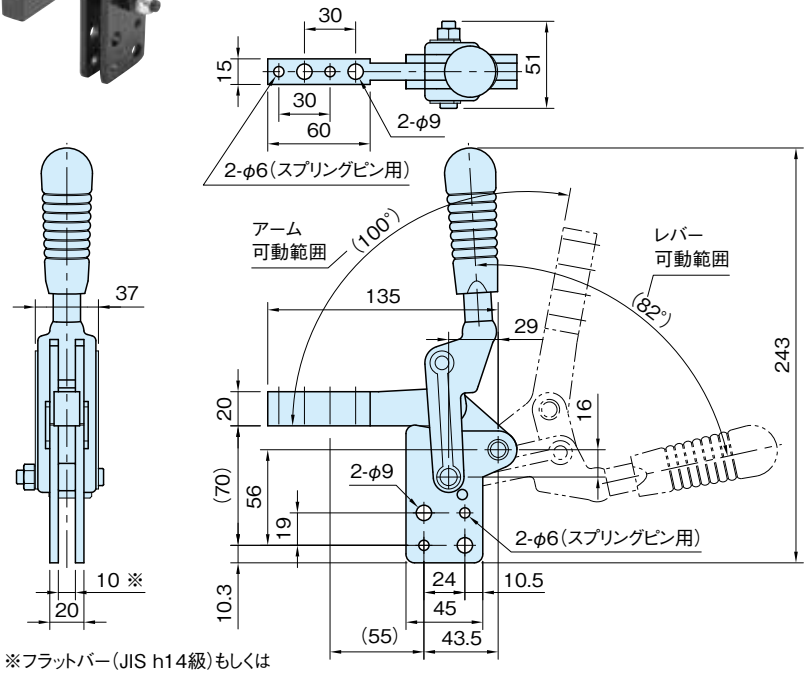

※フラットバー(JIS h14級)もしくは
同等精度の板をご使用ください。

品　番	締圧力 (kN)	質量 (g)
ST-HV700H	6.9	1180

特　長

自動車産業において、溶接治具・計測治具などにご使用いただけます。