ST-H235 横型トグルクランプ

標準在庫品 RoHS

STEEL-SMITH®
Clamps on the go... that never let go!

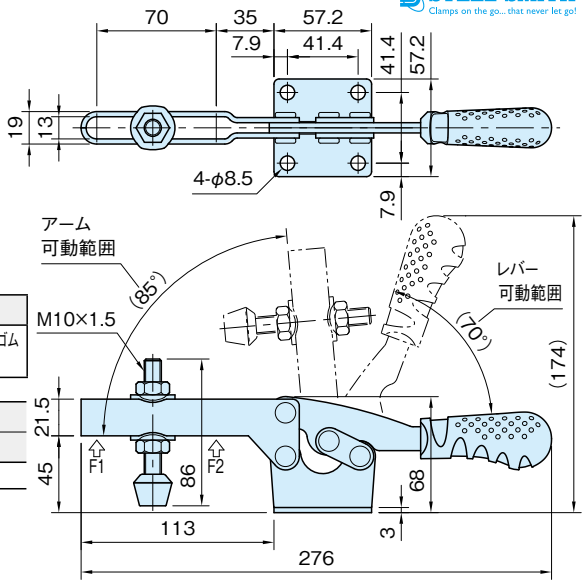

本体	グリップ	ボルト、ナット	パッド
SPCC 亜鉛メッキ	ポリ塩化ビニル	SUM41 亜鉛メッキ	クロロプレンゴム (CR)

品　番	締圧力	
	F_1(kN)	F_2(kN)
ST-H235U	1.3	3.4

品　番	質量 (g)
ST-H235U	620