SSR-RM ロボットマスター（HDタイプ）

標準 在庫品　RoHS　イマオ WEB 製品ムービー公開

SMARTSHIFT robotics

本体	ガイドブロック
アルミニウム 硬質アルマイト表面処理	黄銅 （カドミウム低減材）

★One Point
可搬質量150kgの重可搬タイプ

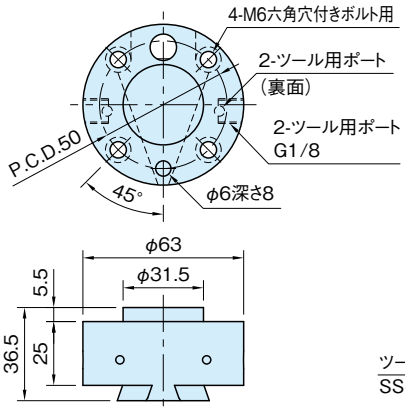

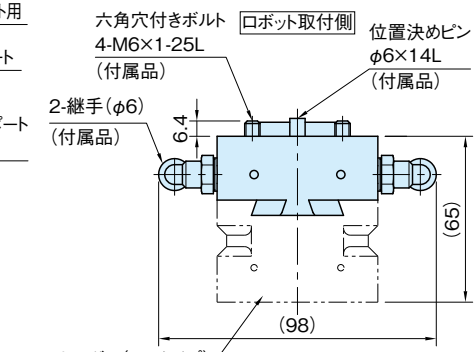

連結図

品　番	質量（g）	適応するツールホルダー（HDタイプ）（P. 2010 参照）
SSR-RM1600	280	SSR-TH2600

特　長

- ロボットアームへ直接取付けできます（ISOメカニカルインターフェース番号4対応）。
- SSR-TH2600ツールホルダー（HDタイプ）と組み合わせることで、簡単で素早いツール交換が可能です。
- ツール交換はロボットアームの直進運動を利用しており、エアや電力は不要です。
- 強度に優れ、可搬質量が大きく、重可搬に対応できます。
- 独自のクサビ構造により、強い保持力と高精度な位置決めが可能です。
- 空気インターフェースを標準装備しており、ツールへのエア供給が可能です。

SSR-TH　ツールホルダー（HDタイプ）

P. 2010

技術データ

・可搬質量　150kg
・位置再現精度　0.02mm
・許容モーメント　225N·m
・許容トルク　240N·m
・供給可能エア圧　−0.09〜0.7MPa（ゲージ圧力）
・使用温度　max.40℃　min.5℃

関連製品ページ

使用方法は SSR-TH ツールホルダー（HDタイプ）をご参照ください。（P. 2010 参照）

付属品

・六角穴付きボルト M6×1-25L…4本
・位置決めピンφ6×14L…1個
・継手（チューブ径φ6）…2個

注意事項

ISOメカニカルインターフェース番号4以外への取付けに関しては、お問い合わせください。