NDT 丸パイプ用ジョイント

標準 在庫品 RoHS 材質の特性 P.2231

Original ELESA Model NDX.T elesa

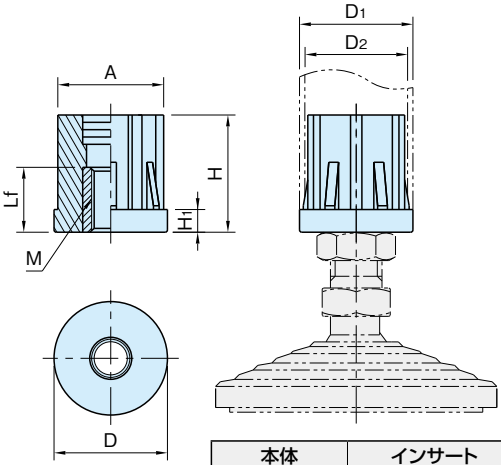

本体	インサート
ポリアミド (ガラス繊維強化) つや消しブラック	黄銅 (カドミウム低減材) ニッケルメッキ(シルバー色)

品　番	D	D_1	D_2	M	Lf	H_1	H	A	許容荷重(静荷重)(kN)	質量(g)
NDT38×1.5-M10	38	38	35	M10×1.5	10	8	38	35	5	32
NDT38×1.5-M12				M12×1.75						
NDT38×1.5-M16				M16×2	15					34
NDT38×2 -M10	38	38	34	M10×1.5	10	8	38	34		32
NDT38×2 -M12				M12×1.75						
NDT38×2 -M16				M16×2	15					34
NDT51×1.5-M16	50.5	50.9	46.9	M16×2	15	10	45	46.9	5.5	63
NDT51×1.5-M20				M20×2.5	20				8.5	62
NDT51×2.5-M16	50.5	50.9	45.9	M16×2	15	10	45	45.9	5.5	63
NDT51×2.5-M20				M20×2.5	20				8.5	

技術データ

使用温度　max.100℃　min.−30℃