フロア プレート

FPT230-01

RoHS

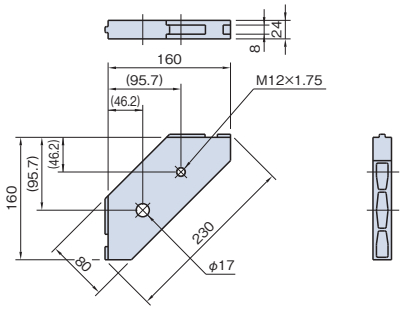

材質	A*l*
処理	塗装
質量	600g

Line8プロファイル専用です。

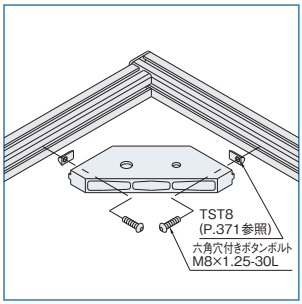

機械フレームのレベリング、床据付けに。

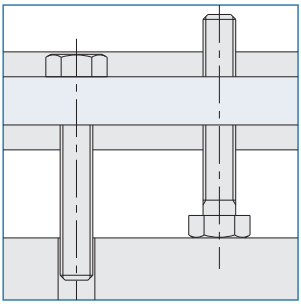

レベリング(M12×1.75 タップ穴)、アンカーボルト(φ17通し穴)が取付できます。