フット マウント ブラケット

FMB80

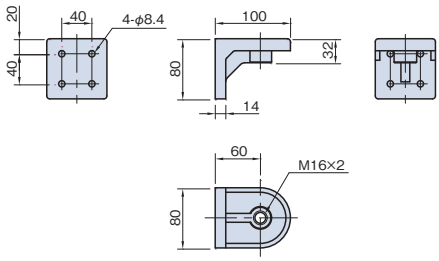

材質	アルミ合金ダイカスト
処理	明灰色塗装
許容荷重/1個(F方向)	4000N
質量	363g

Line8プロファイル専用です。

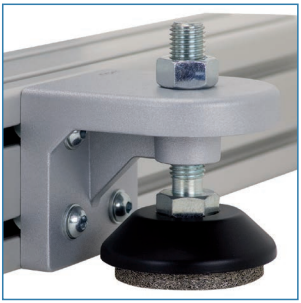

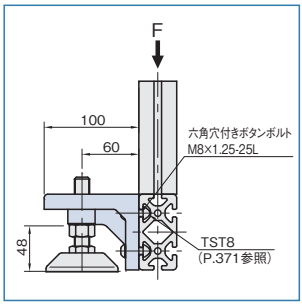

低い位置に設置が可能です。