C型スライドレール プロファイル

CSRP9339N-3M	(定寸3000㎜+切りしろ)
CSRP9339N-(必要長さ)㎜	(最大4000㎜)

※4000㎜を超える長さをご希望の方はご相談ください。(素材寸法は6000㎜です)

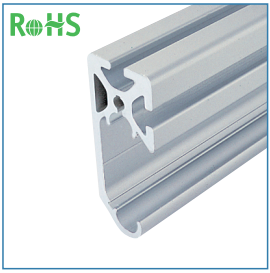

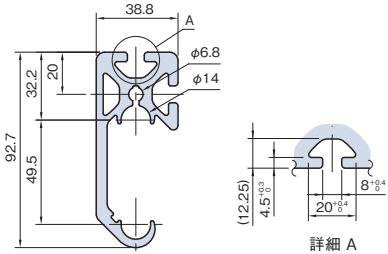

材質	A*l*(JIS 6N01相当)
処理	アルマイト表面処理
カラー	ナチュラル
断面積	11.41㎠
断面2次モーメント	Ix:16.61㎠ Iy:84.49㎠
質量	3.10kg/m

適用エンドキャップ

ECPC9339

サイズ:38.8×92.7×4㎜
材質 :ポリアミド(ガラス繊維強化)
ページ:P.424参照

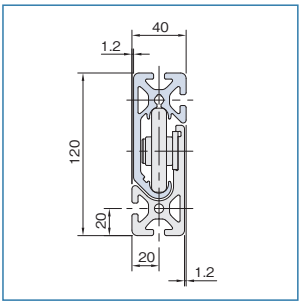

C型スライドローラユニット(C-SRU)のレールとしてご利用ください。