ドアストップ

DS40

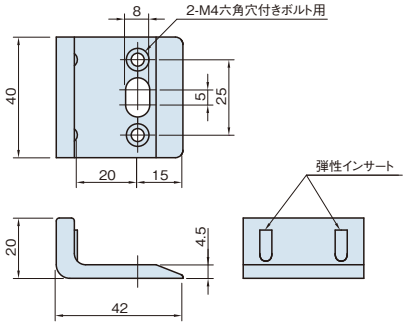

材質	ポリアミド(ガラス繊維強化)
カラー	ブラック
質量	76g
付属品	六角穴付きボルト M4×0.7-12L ……4本 TST4……4本

Line8プロファイル専用です。

2個で1セットとなります。

ドアとの接触時の衝撃を抑えるため、弾性インサートが付いています。

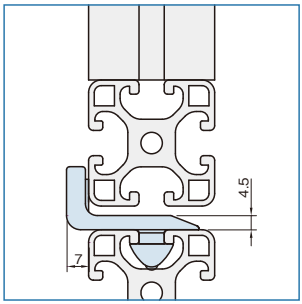

40角フレームにてドアを構成してください。
ドアサイズを決める際は、厚み4.5mmを考慮してください。