アングル ジョイント CR

AJC4040N

RoHS

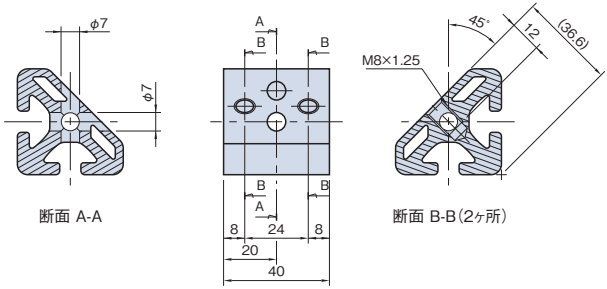

断面 A-A　　断面 B-B（2ヶ所）

材質	A*l*(JIS 6N01相当)
処理	アルマイト表面処理
カラー	ナチュラル
質量	71g

Line8プロファイル専用です。

適用エンドキャップ

ECP4040-45

サイズ：40×40×4㎜
材質　：ポリアミド（ガラス繊維強化）
ページ：P.310参照

アングル ジョイント CR

AJC4080N

RoHS

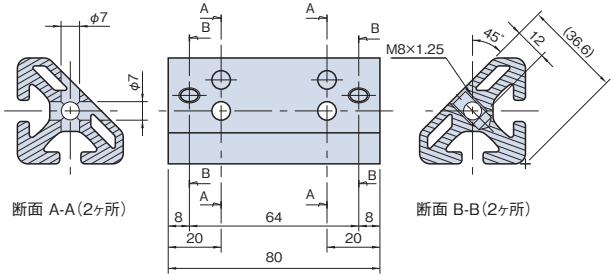

断面 A-A（2ヶ所）　　断面 B-B（2ヶ所）

材質	A*l*(JIS 6N01相当)
処理	アルマイト表面処理
カラー	ナチュラル
質量	145g

Line8プロファイル専用です。

適用エンドキャップ

ECP4040-45

サイズ：40×40×4㎜
材質　：ポリアミド（ガラス繊維強化）
ページ：P.310参照

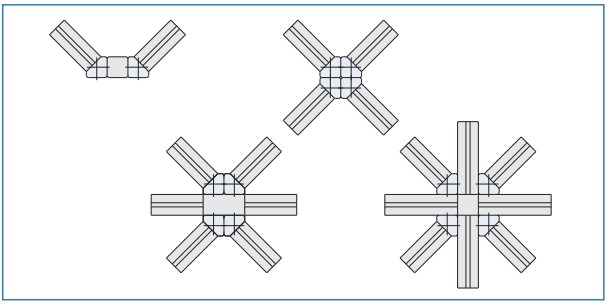

45° の角度でのプロファイルの接続に。

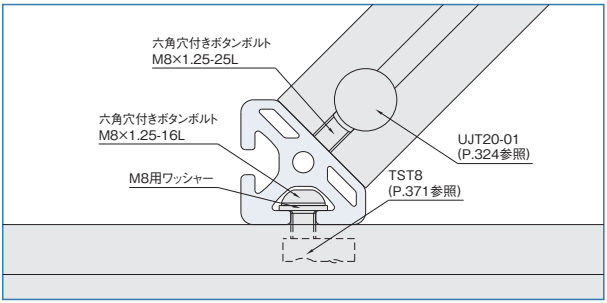

UJT20-01の爪を折ってご使用ください。