MBSCS スロット サイド クランプ

標準 在庫品 RoHS

IMAO

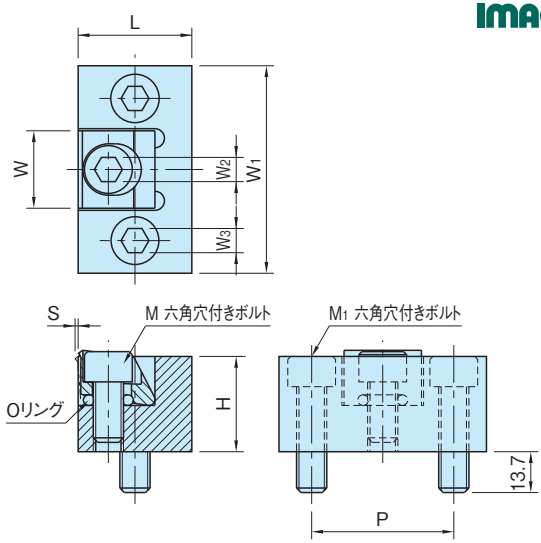

本体	クランプジョー	ボルト
S17C 浸炭焼入 研磨仕上 四三酸化鉄皮膜 HRC40~45	SKD12 浸炭焼入 四三酸化鉄皮膜 HRC40~45	SCM440 四三酸化鉄皮膜 HRC38~45

品　番	W	S	L	W_1	H	P	M_1	W_3	M	W_2
MBSCS-M08	19.1	0.61	31.2	57.1	25.1	38.1	M 8×1.25-30L	6	M 6×1 -16L	5
MBSCS-M10	25.4	1.27	37.6	68.6	31.5	47	M10×1.5 -35L	8	M10×1.5-20L	8

品　番	クランプ力 (kN)	許容締付トルク (N・m)	質量 (g)
MBSCS-M08	16	19.5	336
MBSCS-M10	17	40.5	510

特　長

・下方向への確実なクランプができます。
・アンクランプ時にはOリングにてクランプ先端は浮き上がります。

付属品

六角穴付きボルト…2本

使用例・使用方法

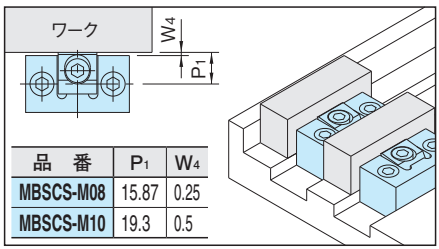

品　番	P_1	W_4
MBSCS-M08	15.87	0.25
MBSCS-M10	19.3	0.5

〈取付方法〉

①ワーク端面からネジ穴までの推奨ピッチ(P_1)にて、ネジ穴加工をしてください。

②ワークを挿入し、六角穴付きボルトを締付けてください。

※加工前にはクランプが確実に行われているか、ご確認ください。