# LSP-T リミット スイッチ ブラケット

標準在庫品 RoHS

IMAO

LSP75T

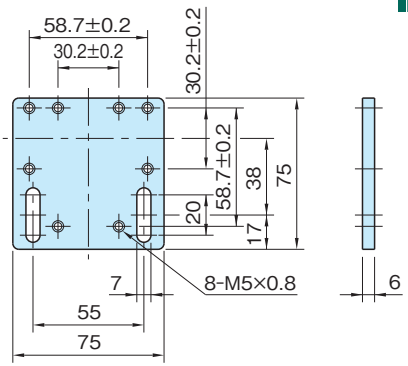


LSP75T

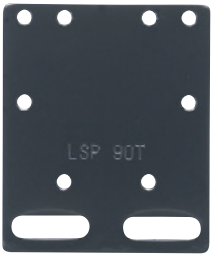


LSP90T

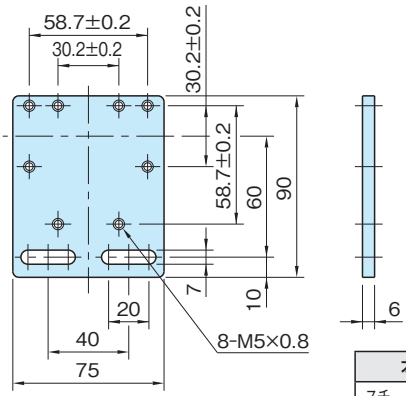


LSP90T

| 本体 |
|---|
| スチール(SPHC)<br>カチオン塗装<br>ブラック |

| 品　　番 | 質量(g) |
|---|---|
| LSP75T | 225 |
| LSP90T | 280 |