LL ロッキング レバー

標準 在庫品 RoHS SUS 追加工可 ネジ組付け P.2202

IMAO

LL-C LL-R LL-T
（スチール製）

LL-R-SUS
（SUS製）

タイプ	ボス	シャフト	グリップ
LL-C LL-R LL-T	S45C メラミン塗装 ブラック	SS400 メラミン塗装 ブラック	ABS樹脂 ブラック
LL-R-SUS	SUS303	SUS303	

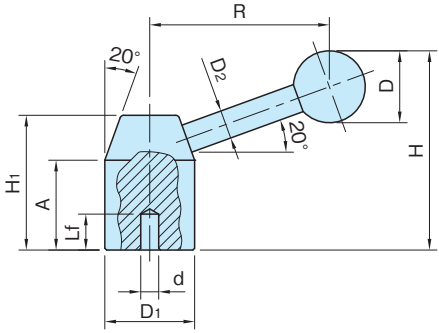

LL-C
（下穴）

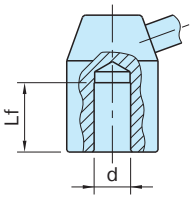

LL-R LL-R-SUS
（精度穴）

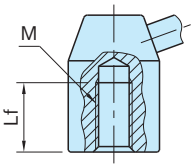

LL-T
（メネジ）

サイズ		R	下穴		精度穴		メネジ		H	D_1	H_1	D	D_2	A
			d	Lf	d(H8)	Lf	M	Lf						
LL-C LL-R	**50**	50	5	10	10	19	M10×1.5	20	55	25	37.5	20	8	25
LL-T	**75**	75			12	22	M12×1.75	25	72	30	45	25	10	30
LL-R-SUS	**100**	100			16	25	M16×2	30	90	35	52.5	32	12	35

下穴（スチール製）		精度穴（スチール製）		精度穴（SUS製）		メネジ（スチール製）	
品　番	質量(g)	品　番	質量(g)	品　番	質量(g)	品　番	質量(g)
LL 50C	150	**LL 50R**	140	**LL 50R-SUS**	140	**LL 50T**	142
LL 75C	280	**LL 75R**	255	**LL 75R-SUS**	255	**LL 75T**	260
LL100C	460	**LL100R**	410	**LL100R-SUS**	410	**LL100T**	420

特　長

グリップはPC型の握り玉を使用しています。（P. **414** 参照）

注意事項

ボスとシャフトは接着固定されていますので、取外しできません。

ネジ組付けを承ります！
詳しくは、
P.2202