KA　レベルアジャスター(ラバー付き)

標準 在庫品　RoHS　IMAO

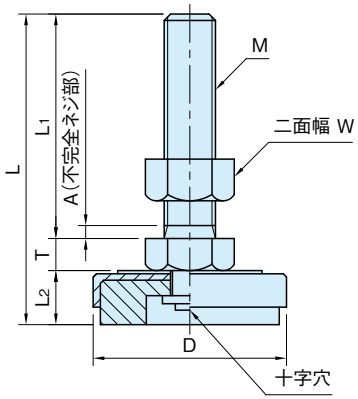

パッド	ネジ、ナット	パッドゴム	ワッシャー
SPCC 亜鉛三価黒クロメート	SS400 亜鉛三価黒クロメート	クロロプレンゴム ブラック	ポリアミド 半透明

品　番	D	M	L	L_1	L_2	T	W	A	許容荷重(静荷重)(kN)	質量(g)
KA40-08×060R	40	M 8×1.25	78.5	60	13	5.5	13	2.5	3	70
KA40-10×050R		M10×1.5	70	50		7	17	3		90
KA50-12×070R	50	M12×1.75	93	70	15	8	19	3.5	5	170
KA60-16×070R	60	M16×2	97		17	10	24	4	7	290
KA60-20×100R		M20×2.5	130	100		13	30	5		470
KA60-20×130R			160	130						540

特　長

・取付けは、フット底の十字ネジ穴とフット上部の六角ナットにて行います。
・底面パッドゴムには滑り止め効果・クッション性・軽防振性・耐液性があります。