CADデータのダウンロード ▶ http://www.imao.co.jp/

L型フラットブラケット40

RoHS

SET

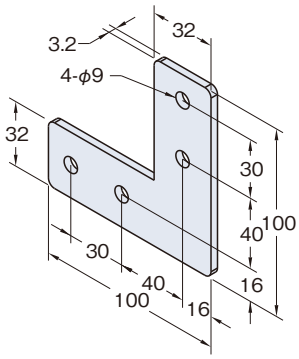

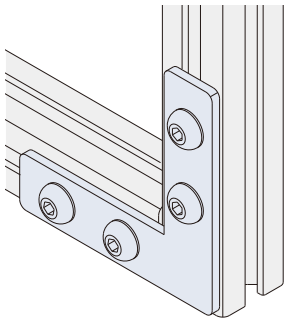

LFBKS40-N　¥870/セット

材　質	SPHC-P(本体)
処　理	亜鉛三価クロメート(本体)
質　量	184g

付属品

4個 ナット 40 M8 ステンレス ＋ 4個 ナットホルダー 40 ＋ 4本 六角穴付きボタンボルト M8×1.25-14L

T型フラットブラケット40

RoHS

SET

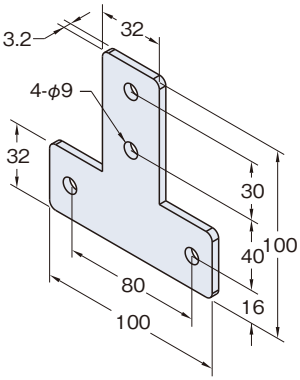

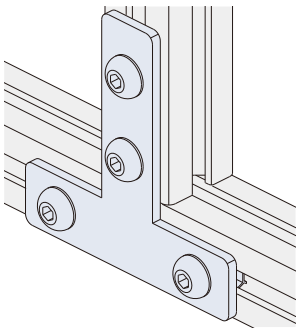

TFBKS40-N　¥900/セット

材　質	SPHC-P(本体)
処　理	亜鉛三価クロメート(本体)
質　量	184g

付属品

4個 ナット 40 M8 ステンレス ＋ 4個 ナットホルダー 40 ＋ 4本 六角穴付きボタンボルト M8×1.25-14L

ナット
P.70

ナットホルダー
P.70

六角穴付きボタンボルト
P.98

このカタログ内で、該当する技術データはございません。