アルミ旗型長ヒンジ　RoHS

アルミ旗型長ヒンジ20

SET

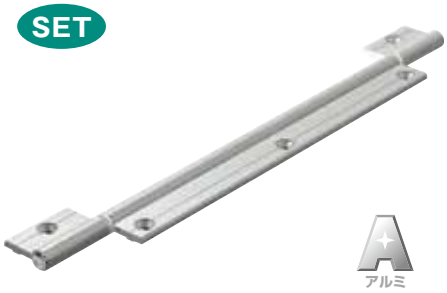

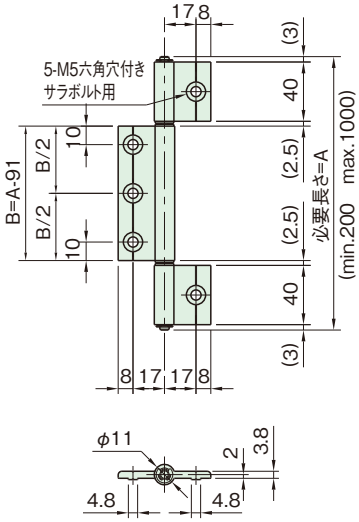

AHN20-N

付属品

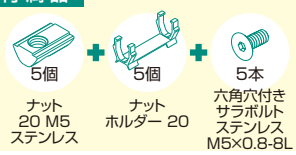

アルミ旗型長ヒンジ20
AHN20-N- 必要長さ mm
(必要長さ mm−91 mm)×¥1.3/mm+¥2,950
質量／(必要長さmm-91mm)×0.354g/mm+77g

AHN20-N　¥右記一覧

材　質	A6N01S-T5(本体)
	POM(ブッシュ)
	SUS303(ピン)
	SUS304(E型止メ輪)
処　理	アルマイト封孔処理(本体)
質　量	右記記載
許容荷重	100N

※切断面、サラ穴は、アルマイト封孔処理されておりません。

※長ヒンジの切断長さの最小単位はmmです。小数点以下の長さ対応はお受けいたしておりませんので、ご了承ください。

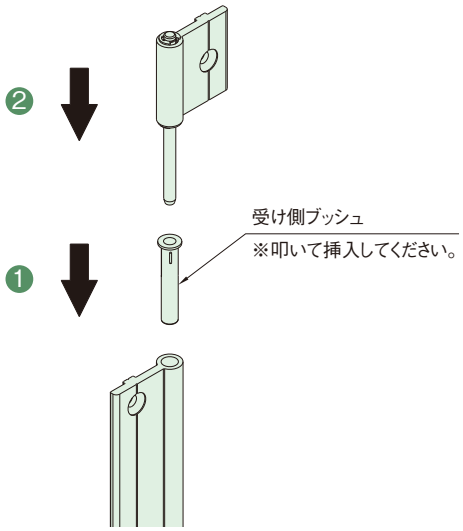

扉を閉じた時に本体側と扉側の隙間が隠れます

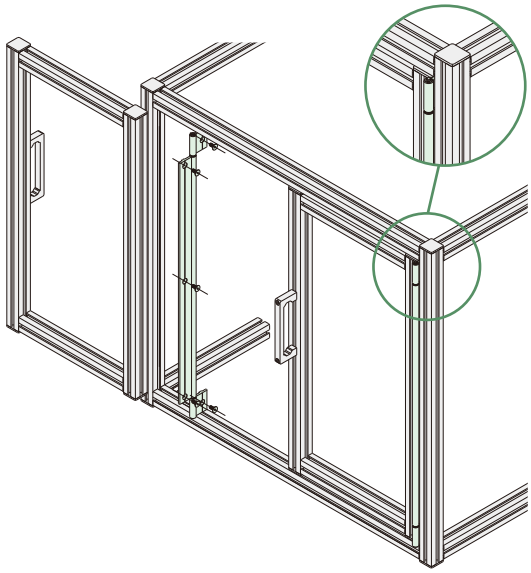

取付け加工は指定長さにかかわらず3箇所になります。
取付け穴位置や加工数を変更されたいお客様は
アルミヒンジフレーム及びアルミヒンジキットをご使用ください。