ELK エルゴ セブン ロブ ノブ

標準 在庫品 RoHS 材質の特性 P.2231 追加工可 ネジカット ネジ組付け P.2200~

Original ELESA Model ELK. elesa ERGOSTYLE®

ELK-F
（精度穴貫通）

ELK-R
（精度穴）

ELK
（メネジ）

ELK
（オネジ）

★One Point
カラーバリエーションを受注製作

タイプ	ノブ	インサート	オネジ
ELK-F ELK-R	ポリアミド（ガラス繊維強化）つや消しブラック	SUM24L 四三酸化鉄皮膜	—
ELK（メネジ）		黄銅（カドミウム低減材）	
ELK（オネジ）		—	S10C 亜鉛メッキ

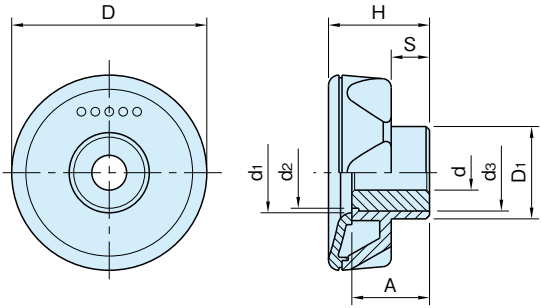

ELK-F
（精度穴貫通）

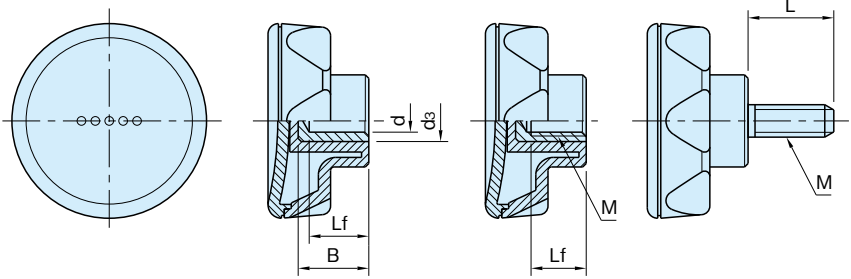

ELK-R
（精度穴）

ELK
（メネジ）

ELK
（オネジ）

ELK-F（精度穴貫通）

品　番	D	d (H7)	H	D_1	S	A	d_1	d_2	d_3	質量 (g)
ELK56F	56	10	29	26.5	11	22	23	20.5	22	80
ELK70F	70	12	35	32.5	13	27	28	24	26	132

ELK-R（精度穴）

品　番	D	d (H9)	H	D_1	S	Lf	B	d_3	質量 (g)
ELK45R	45	8	26	21	10	14	19	14	37
ELK56R	56		29	26.5	11		18		53
ELK70R	70	10	35	32.5	13	21	25	22	112

ELK（メネジ）

品　番	D	M	H	D_1	S	Lf	質量 (g)
ELK45	45	M 6×1	26	21	10	12	29
ELK45A		M 8×1.25				13	30
ELK56	56		29	26.5	11		41
ELK56A		M10×1.5					39
ELK70	70		35	32.5	13	18	68
ELK70A		M12×1.75				17	66

ELK（オネジ）

品　番	D	M	H	D_1	S	L	質量 (g)
ELK45A×20	45	M 8×1.25	26	21	10	20	33
ELK45A×30						30	36
ELK56 ×20	56		29	26.5	11	20	46
ELK56 ×30						30	49
ELK56 ×40						40	52
ELK56A×20		M10×1.5				20	55
ELK56A×30						30	61
ELK56A×40						40	67
ELK70 ×30	70		35	32.5	13	30	83
ELK70A×50		M12×1.75				50	102

特　長

・人間工学に基づいて設計されたノブ側面の窪みが快適な握り感を与え、小さな力で大きな締付力が得られます。
・本体上面の標準色はブラックですが、受注製作品にてオレンジ、グレー、イエロー、ライトブルー、レッドも承っております。

注意事項

・高温または多湿の条件下でご使用の場合は、樹脂の材料特性を劣化させる恐れがあります。
・受注製作品の納期・価格は品番・数量によって異なりますので、弊社までお問い合わせください。

技術データ

使用温度　max.130℃　min.−30℃

追加工を承ります！

P.2200　P.2202