ECL エルゴ コントロール レバー

標準在庫品 RoHS 材質の特性 P.2231

Original ELESA Model ELC. elesa ERGOSTYLE®

ECL（色キャップ）　ECL-GR-I（矢印キャップ）

★One Point
スナップ方式でご利用になれます

iF INDUSTRIE FORUM DESIGN HANNOVER 1995　design96/97 stuttgart

レバー	インサート	キャップ
ポリアミド（ガラス繊維強化）つや消しブラック	SUM24L 四三酸化鉄皮膜	ポリアミド つや消しブラック つや消しオレンジ、つや消しグレー、つや消しイエロー つや消しライトブルー、つや消しレッド

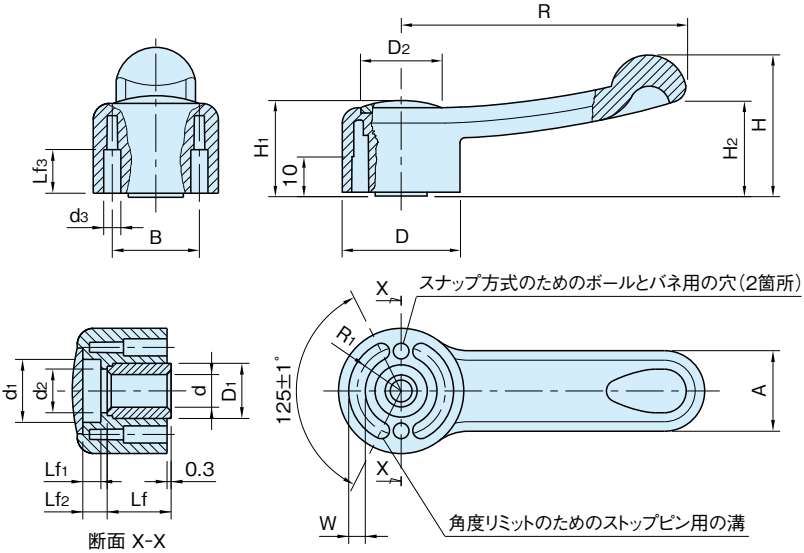

サイズ		R	d (H7)	H	D	H_1	Lf	D_1	H_2	A	D_2	d_1	d_2
ECL ECL-GR-I	32	67	6	35	32	24	16	15	24	20	22.5	16	10
	37	85	8	41	37	27	17.5	18	27	23	26	20	13.5
	46	110	12	54	46	35	22	22	36	29	31.5	25.5	17
	54	140	14	60	54	38	27	26	38	34	36	31	21

サイズ		Lf_1	Lf_2	d_3 注）	Lf_3	B	W	R_1	質量 (g)
ECL ECL-GR-I	32	3	5	4	9	24	4	12	50
	37	5	7.5	5	12.5	26	4.3	13.8	63
	46	8	10	6	15.5	32	6.5	17.5	129
	54	6	8.5	8	16	39	7	20.2	145

注）適用するボール・バネ径。詳しくはCLBスナップ方式用ボール&バネをご覧ください。（P. 237 参照）

ECL（色キャップ）

品　番
ECL32-**
ECL37-**
ECL46-**
ECL54-**

ECL-GR-I（矢印キャップ）

品　番
ECL32-GR-I
ECL37-GR-I
ECL46-GR-I
ECL54-GR-I

注）**は、キャップの色コードをご指定ください。

特　長

- アームの緩やかな曲線と先端の半球仕上げが手に優しい握りを与え、スムーズで力強い操作ができます。
- ボス穴の表は、取付け後に付属品のキャップで簡単に被う事ができます
- 下穴は加工済みです。
- 別売品のCLBボール&バネを取付けてスナップ方式でご利用になれます。（P. **237** 参照）
  又、125±1°の角度にレバーの操作角度を制限するストップピン用の溝がボスに設けてあります。（図②参照）

注意事項

- 高温または多湿の条件下でご使用の場合は、樹脂の材料特性を劣化させる恐れがあります。
- キャップの色がご指定できますので、色コードをご指定ください。
- ECL-GR-I は色コードの指定ができません。
- キャップは輸送中の傷や汚れから保護する為、別々に梱包しますので、お客様にて組付けてご使用ください。

技術データ

使用温度　max.130℃　min.−30℃

使用例・使用方法

シャフトの固定方法

①セットスクリュー

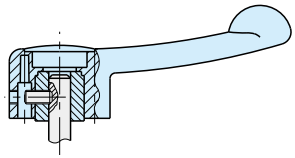

スナップ方式の方法

②ストップピン使用

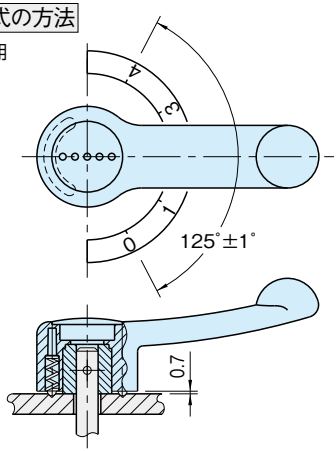

■注文品番（キャップの色コードをご指定ください）

ECL37 - BR

品番　色コード

※上記は品番がECL37、キャップがブラックの場合です。

色コード	キャップのカラー
OG	オレンジ
GR	グレー
YE	イエロー
LB	ライトブルー
BR	ブラック
RE	レッド

オレンジ　グレー　イエロー　ライトブルー　ブラック　レッド