# CP100 サイドクランプ

標準 在庫品 RoHS

IMAO

| 本体、アーム | 口金 | 受けボルト |
|---|---|---|
| S45C<br>焼入焼戻<br>四三酸化鉄皮膜 | SKH51<br>焼入焼戻<br>四三酸化鉄皮膜 | S45C<br>高周波焼入<br>(先端球面部) |

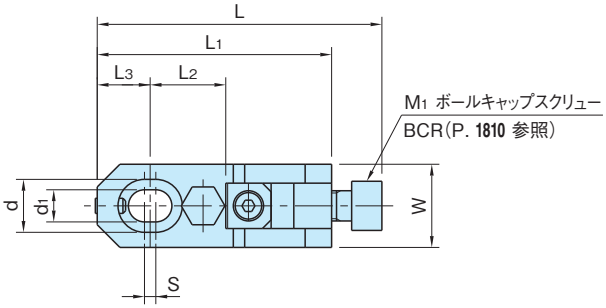


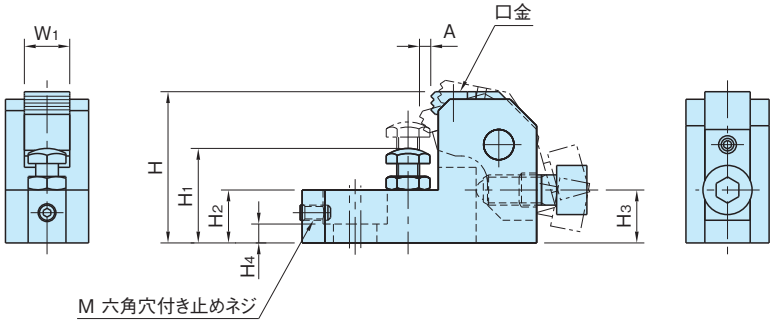

| 品　　番 | A | $W_1$ | $L_2$ | $L_3$ | H | $H_1$ | W | L | $L_1$ | $d_1$ | d | S | $H_2$ | $H_4$ |
|---|---|---|---|---|---|---|---|---|---|---|---|---|---|---|
| CP100-08040 | 3 | 12 | 20 | 14 | 40 | 25～32 | 22 | 75.5 | 62 | 8.5 | 14 | 3 | 14 | 5 |
| CP100-10050 | 3.7 | 16 | 25 | 18 | 50 | 32～40 | 25 | 95 | 78 | 11 | 17.5 | 4 | 18 | 7 |
| CP100-12060 | 4.5 | 20 | 30 | 21 | 60 | 40～48 | 32 | 113 | 93 | 13 | 20 | 5 | 21 | 8 |
| CP100-16080 | 6 | 25 | 40 | 28 | 80 | 50～65 | 38 | 151 | 124 | 17 | 26 | 6 | 27 | 10 |

| 品　　番 | M | $M_1$ | $H_3$ | クランプ力 (kN) | 許容締付トルク (N·m) | 質量 (kg) | 口金品番 |
|---|---|---|---|---|---|---|---|
| CP100-08040 | M4×0.7 - 8L | M 8×1.25-20L | 14 | 9 | 15 | 0.23 | HSE-9126-SS |
| CP100-10050 | M5×0.8 -10L | M10×1.5 -25L | 17.5 | 15 | 30 | 0.41 | HSE-9166-SS |
| CP100-12060 | M6×1 -12L | M12×1.75-30L | 21 | 25 | 65 | 0.75 | HSE-9200-SS |
| CP100-16080 | M8×1.25-16L | M16×2 -40L | 28 | 38 | 100 | 1.57 | HSE-9250-SS |

## 使用例・使用方法

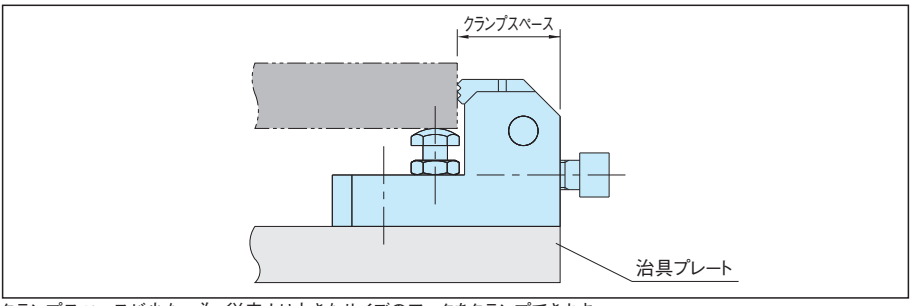


クランプスペースが少ない為、従来より大きなサイズのワークをクランプできます。

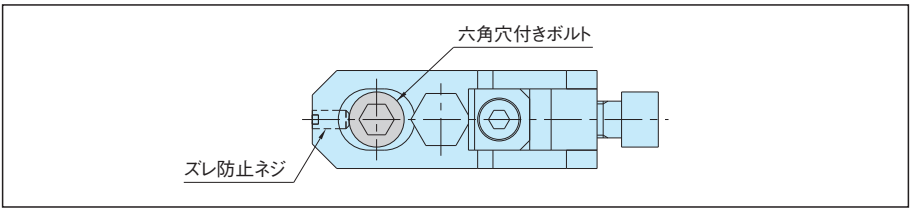


六角穴付きボルトに当たるまでズレ防止ネジを締め込んでください。
クランプ時の本体の後ろ滑りを防止できます。

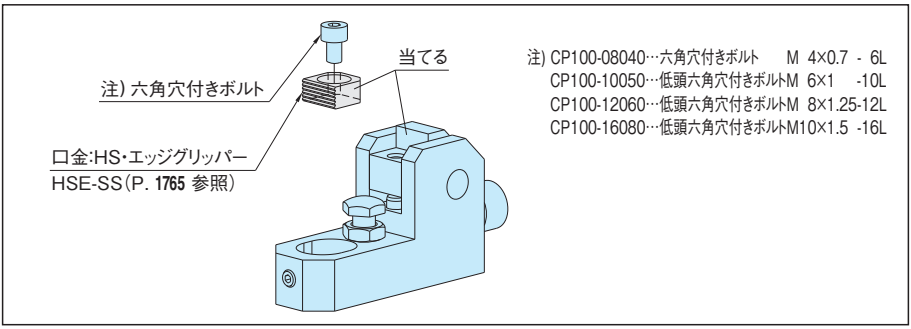


口金は交換可能です。交換は六角穴付きボルトを取外して行ってください。
取付けの際は、口金の背面をアームに当て組付けてください。