BK2,DK2,FK2 OKバイス(セルフカットタイプ)

標準 在庫品 RoHS イマオWEB 製品ムービー公開

IMAO

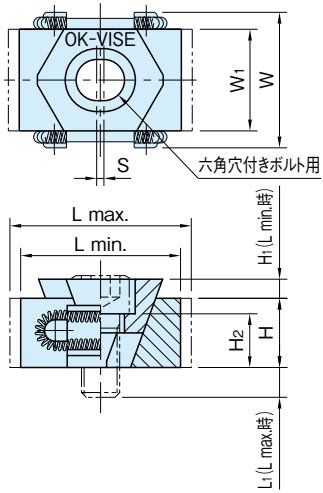

本体	口金	スプリング	サイドプレート
SKD61 焼入焼戻 HRC48~52	SKD61 焼入焼戻 四三酸化鉄皮膜 HRC30~34	SUS302	SUS301

品　番	L		W	H	W_1	S	H_1	H_2	
	min.	max.						L max.時	L min.時
BK2-VT+3	33	37	29	15	21	1	2.5	4	10
DK2-VT+5	52	59	41	22	30	2	4	5	14
FK2-VT+5	67	75	56	29	42	3	5	8	19

品　番	L_1		適用ボルト		クランプ力 (kN)	許容締付トルク (N・m)	質量 (g)
	T溝使用時	ネジ穴使用時	T溝使用時	ネジ穴使用時			
BK2-VT+3	16	16	M 8-20L	M 8-20L	13	20	70
DK2-VT+5	25	20	M12-30L	M12-25L	25	90	235
FK2-VT+5	32	27	M16-40L	M16-35L	54	200	550

特　長

口金は、セルフカット用ですので任意の形状にカットしてご使用いただけます。

注意事項

BK2 -VT+3の口金先端には、セレーション加工は施されていません。

使用例・使用方法

「OKバイスの使用方法」をご覧ください。（P. 1629 参照）

関連製品ページ

・OKバイス（スタッドボルト用ブッシュ）（P. 1631 参照）
・Oリング、スプリング、サイドプレート（P. 1633 参照）

追加工方法

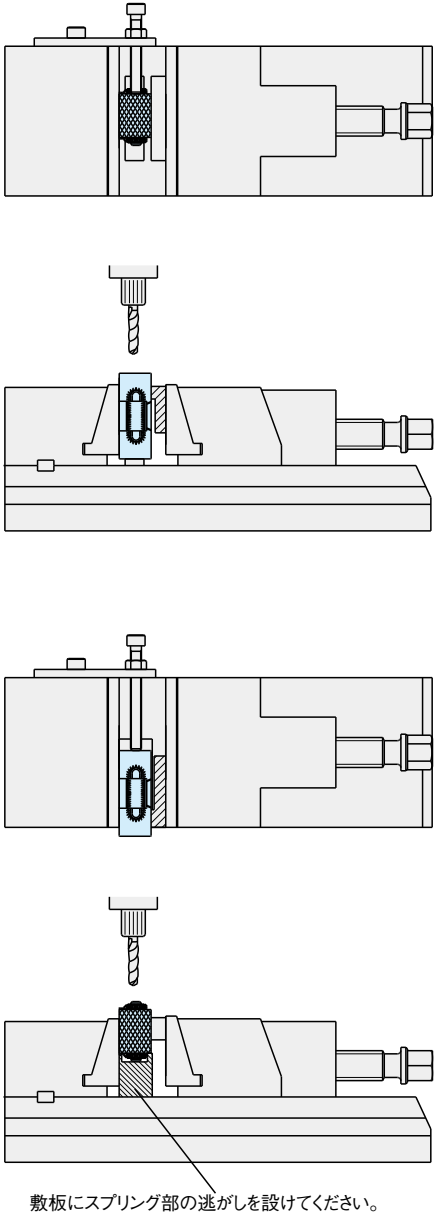

分解して追加工することもできます。