BJ701 ロケートボルト(高精度型)

標準 在庫品 RoHS

IMAO

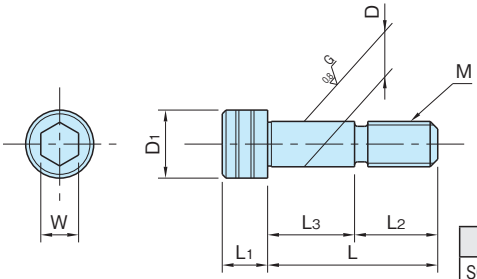

本体
SCM435 焼入焼戻 四三酸化鉄皮膜 研磨仕上

品　番	D (−0.005 / −0.013)	L3	M	L2	L	D1	L1	W	質量 (g)
BJ701-12045	12	23	M12×1.75	22	45	18	12	10	52
BJ701-12055		33			55				59
BJ701-12065		43			65				68
BJ701-12075		53			75				76
BJ701-16055	16	30	M16×2	25	55	24	16	14	120
BJ701-16065		40			65				134
BJ701-16075		50			75				145

使用例・使用方法

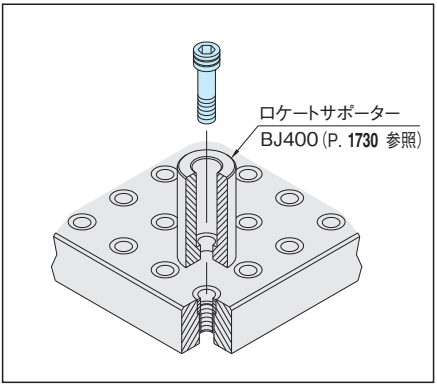

パーツの位置決めはロケートボルトをご利用いただければ1本のボルトで位置決めと締付けができます。