BJ213 アジャストストッパー

標準 在庫品 RoHS

IMAO

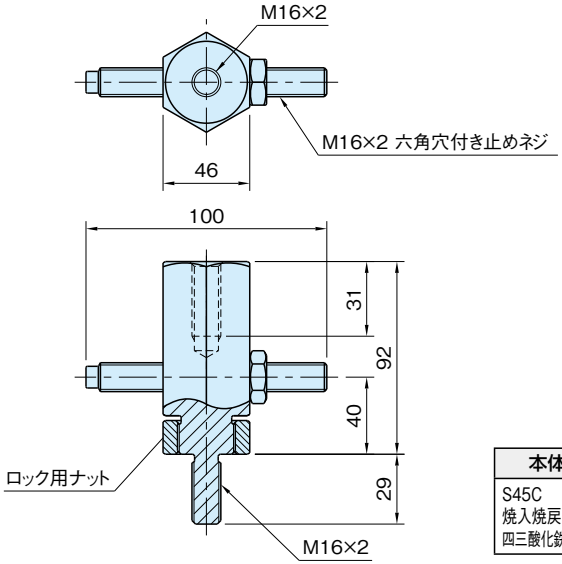

本体
S45C 焼入焼戻 四三酸化鉄皮膜

品　番	質量 (g)
BJ213-16092	1486

使用例・使用方法

ストッパーの向きは任意の位置でロック用ナットで固定してください。

特　長

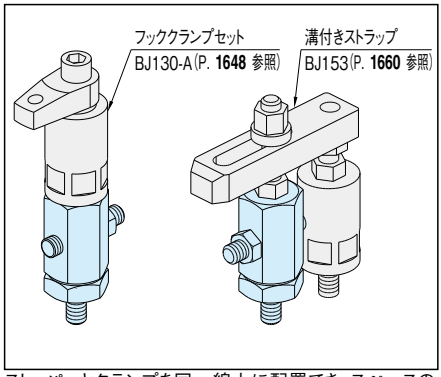

ストッパーとクランプを同一線上に配置でき、スペースの問題を解決します。